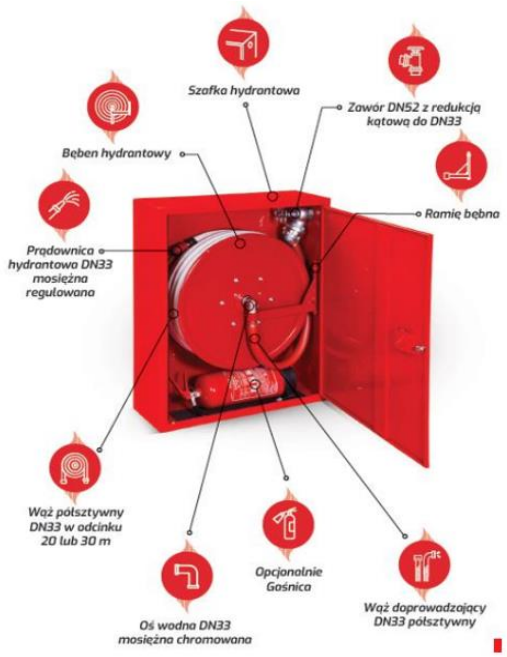


Tryskacz

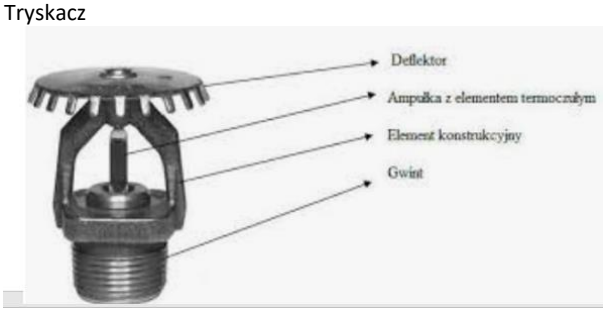


Zawór hydrantowy

tryskacz

Zraszacz

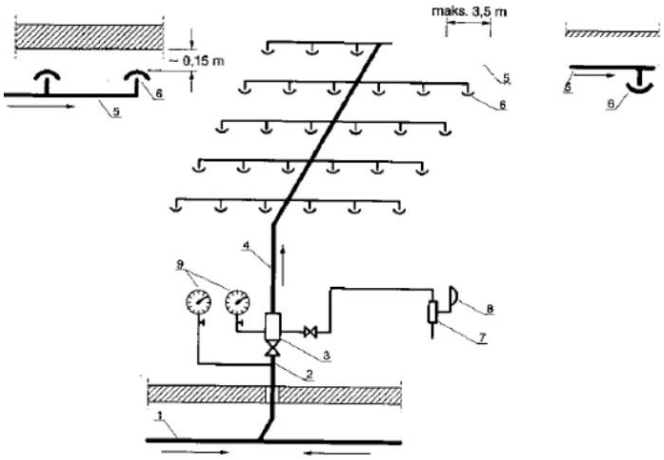


3. Schemat sekcji tryskaczowej systemu wodnego. 1 – przewód wodociągowy sieci pierścieniowej, 2 – przewód zasilający, 3 – zawór kontrolno – alarmowy, 4 – przewód rozdzielczy, 5 – przewody rozprowadzające, 6 – tryskacze, 7 – turbinka wodna, 8 – dzwon alarmowy, 9 – manometry kontrolne.

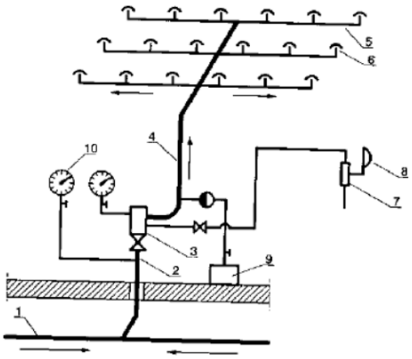

Schemat sekcji tryskaczowej systemu powietrznego. 1 – przewód wodociągowy sieci pierścieniowej, 2 – przewód zasilający, 3 – zawór kontrolno – alarmowy, 4 – przewód rozdzielczy, 5 – przewody rozprowadzające, 6 – tryskacze, 7 – turbinka wodna, 8 – dzwon alarmowy, 9 – sprężarka, 10 – manometry kontrolne.

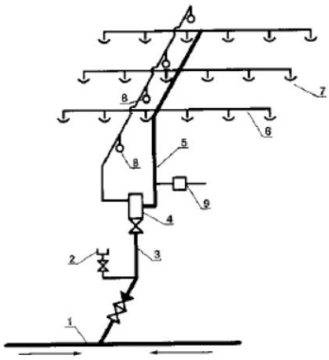

. Schemat sekcji zraszaczowej ze sterowaniem automatycznym. 1 – przewód wodociągowy sieci pierścieniowej, 2 – nasada pożarnicza, 3 – przewód zasilający, 4 – zawór wzbudzający, 5 – przewód rozdzielczy, 6 – przewody rozprowadzające, 7 – zraszacze, 8 – czujki pożarowe, 9 – elektryczne urządzenie alarmowe.
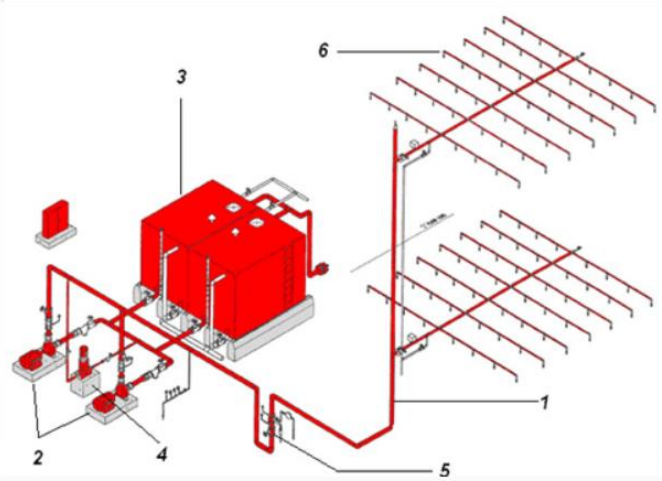
1. Rurociąg zasilający doprowadza wodę ze źródła zasilania do chronionych pomieszczeń obiektu
2. Pompa tryskaczowa tłoczy wodę do instalacji tryskaczowej
3. Zbiornik wodny stanowi niewyczerpalne źródło wody instalacji tryskaczowej
4. Pompa dobijająca utrzymuje zadane ciśnienie w instalacji
5. Zawór kontrolno-alarmowy kontroluje pracę instalacji oraz informuje i sygnalizuje o jej zadziałaniu
6. Sieć tryskaczowa